Smutsfilter
KLA-350-351-352-354 PN10-40



Smutsfilter
KLA-354 PN10
KLA-352 PN16
KLA-350-PN25
KLA-351-PN40

- **Y-form**
- **Med flänsar DN15-DN250**
- **Stålgjutgods**

Beskrivning
Smutsfilter i snedsätesutförande Y-form med utbytbar silkorg.
En god filtrering åstadkoms med tät sittande silkorg mot hus och lock.
En stor area för silkorgen som ger lågt flödesmotstånd.
Silkorgen kan levereras i olika utföranden (normal och finmaskig silkorg t.ex 0,25 mm)
Från DN40 och större är försedda med dräneringsskruv som standard.
Bygglängd enligt EN 558-1 serie 1 / DIN 3202 F1
Flänsar enligt DIN EN 1092-2 form B PN16
DIN EN 1092 fastställer max arbetstryck i relation till temperaturen.
CE-märning enligt 97/23/EG

Användningsområden
Filtret skyddar armatur mätutrustning, reglerventiler, pumpar och andra känsliga system i rörledningar mot fasta föroreningar och partiklar som rostflagor, packningsrester etc.
Inom de flesta industrier där aktuellt medium ej angriper ingående material.

Temperaturområde
Generellt -10°C upp till 400°C
Vid minustemperaturer gäller för icke expanderande fluider

Tryck och temperatur relation
Max arbetstryck vid max arbetstemperatur
För neutrala vätskor och gaser enligt DIN EN 1092
Se tabell.

Arbetstemperatur & arbetstryck relation

PN	200°C	300°C	400°C
10	10 bar	8 bar	6 bar
16	14 bar	11 bar	8 bar
25	22 bar	17 bar	13 bar
40	35 bar	28 bar	21 bar

Provning
Enligt DIN EN 12266
Husen provtrycks med vatten +20°C: PN x 1,5

Installation
Flödesriktningen indikeras på huset med pilanvisning.
Rekommenderat inbyggnadsläge vid horisontellt och vertikalt med silkorgen nedåt.
Utblåsningsventil kan monteras i stället för dräneringsplugg för enklare renblåsning av filterinsatsen.

Smutsfilter
KLA-350-351-352-354 PN10-40

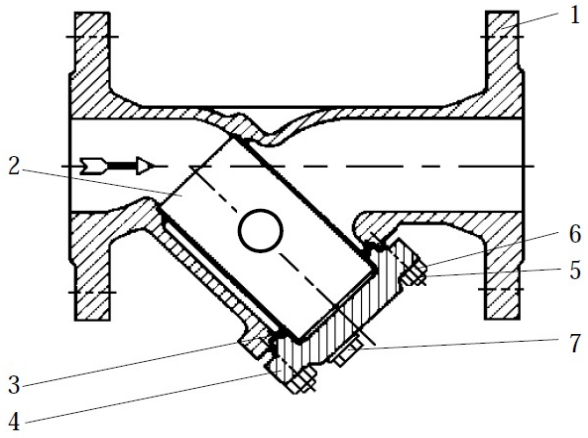

MATERIAL

Pos	Benämning	Material	Beteckning	DIN/EN
1	hus	stålgjutgods	GP240GH+N	1.0619
2	silkorg	Rostfritt stål	X5CrNi 1810	1.4301
3	tätning	Grafit	-	-
4	lock	stålgjutgods	GP240GH+N	1.0619
5	skruv	Rostfritt stål	24CrMO5	1.7258
6	mutter	stål	Ck 35	1.1138
7	drän. plugg	stål	C35	1.0501

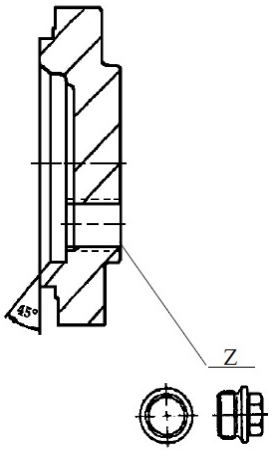

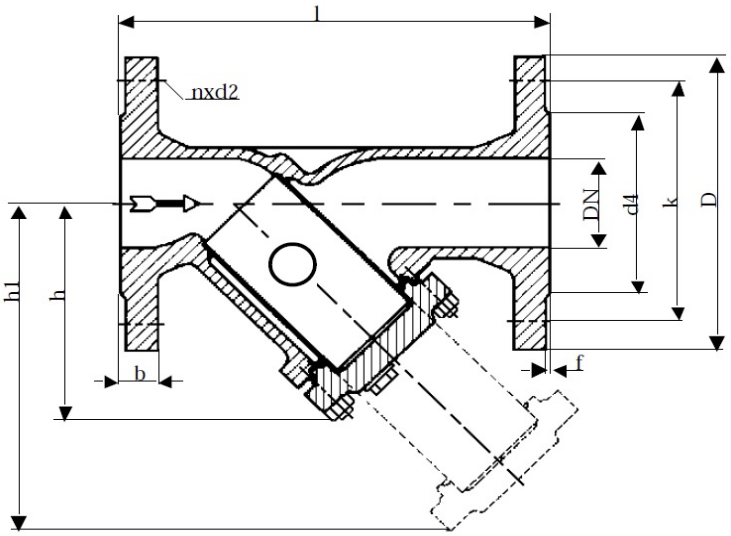

MÅTTUPPGIFTER

DN	PN	D	k	d4	l	h	h1	n	d2	b	f	Maskvidd hållare mm	mm	Z	Vikt kg	Locktätning
15	10-40	95	65	45	130	70	90	4	14	16	2	0.6	-	-	2.7	39x28x2
20	10-40	105	75	58	150	80	110	4	14	18	2	0.6	-	-	3.6	44x32x2
25	10-40	115	85	68	160	88	120	4	14	18	2	0.8	-	-	4.5	51x38x2
32	10-40	140	100	78	180	100	135	4	18	18	2	0.8	-	-	6.3	59x45x2
40	10-40	150	110	88	200	125	165	4	18	18	3	0.8	10	1/2"	8.7	74x55x2
50	10-40	165	125	102	230	140	195	4	18	20	3	0.8	10	1/2"	11	87x65x2
65	40	185	145	122	290	170	255	8	18	22	3	0.8	10	1/2"	15	107x82x2
80	40	200	160	138	310	190	285	8	18	24	3	1.2	10	1/2"	22	124x98x2
100	40	235	190	162	350	225	325	8	22	24	3	1.2	10	3/4"	31.5	134x106x2
125	40	270	220	188	400	260	380	8	26	26	3	1.2	10	3/4"	46	164x135x2
150	40	300	250	218	480	320	490	8	26	28	3	1.2	10	3/4"	71	194x160x2
200	40	375	320	285	600	420	620	12	30	34	3	2	10	3/4"	134.5	254x220x4,5
250	40	450	385	345	730	495	720	12	33	38	3	2	10	3/4"	210	294x255x4,5
200	25	360	310	278	600	420	620	12	26	30	3	1.2	10	3/4"	134.5	254x220x4,5
250	25	425	370	335	730	495	720	12	30	32	3	1.2	10	3/4"	180	294x255x4,5
65	16	185	145	122	290	170	255	4	18	18	3	0.8	10	1/2"	14.5	107x82x2
80	16	200	160	138	310	190	285	8	18	20	3	1.2	10	1/2"	22	124x98x2
100	16	220	180	158	350	225	325	8	18	20	3	1.2	10	3/4"	31	134x106x2
125	16	250	210	188	400	260	380	8	18	22	3	1.2	10	3/4"	40	164x135x2
150	16	285	240	212	480	320	490	8	22	22	3	1.2	10	3/4"	65	194x160x2
200	16	340	295	268	600	420	620	12	22	24	3	2	10	3/4"	130	254x220x4,5
250	16	405	355	320	730	495	720	12	26	26	3	2	10	3/4"	180	294x255x4,5
200	10	340	295	268	600	420	620	8	22	24	3	2	10	3/4"	130	254x220x4,5
250	10	395	350	320	730	495	720	12	22	26	3	2	10	3/4"	180	294x255x4,5

Förutom angiven standard maskvidd kan följande maskvidder levereras mot tilläggspris: 0,1 - 0,25 - 0,6 - 0,8 - 1,2 - 10mm