Kulventil
KLA-417, KLA-418, KLA-490

KLA-417, KLA-418, KLA-490
Kulventiler

- **Kompakt utförande för montage mellan flänsar**
- **DN15-200, PN10-160**
- **Kolstål eller rostfritt stål**



KLA-417 & KLA-418



KLA-490



KLA-490 DN150-200

Beskrivning
Kompakt kulventil med kort bygglängd och låg vikt
Montage mellan flänsar enligt DIN PN10 till PN160 (alternativt ANSI)
Fullt genomlopp (option redcucerat genomlopp)
Flytande kula
Utblåsningssäker spindel
Antistatiskt utförande
Montagefläns för manöverdon enligt ISO 5211
Fire-Safe design (option med grafittätningar)
Fire safe utförande enligt BS 6755 part 2 ed. July 1987 plus ammend. 1 and 2
API spec. 6FA ed. feb. 94 certified by Lloyd's register
Temperaturområde beroende på material i hus, kula och säten
Ventilhuset är utfört i två delar
KLA-417 och KLA-418 med ändstycke är gängat in i ventilhuset
KLA-490 med fastbultat ändstycke

Material
Hus av kolstål, rostfritt stål eller syrafast stål
Kula av rostfritt stål eller syrafast stål
Säten av PTFE+15%glasfiber alternativt PTFE-ren, Delrin, PEEK, KEL-F, PTFE +50% rostfritt stål).

Manöverdon
Handspak, snäckväxeldon med ratt, pneumatiska, elektriska, elektro-hydrauliska etc.

Användningsområden
Kan användas i de flesta typer av industrier såsom kemisk, petrokemisk, gas, vatten och livsmedel

Certifikat, intyg och märkning
CE-märkt enligt 97/23/EG (PED) deklaration om överensstämmande
Materialcertifikat EN10204-3.1 (option)

Kvs-värde
Se tabell, Kvs-värde är vattenflöde i m3/h vid tryckfallet 1 bar och temperatur +20°C vid fullt öppen ventil med fullt genomlopp.

Vridmoment
Se tabell, angivet som öppningsmoment i Nm för vatten och temperatur +20°C.

Installation
Ventilhuset är försett med gängade hål för flänsskruvarna. Flänspackningar erfordras. Kan monteras både vertikalt och horisontellt. Om ventil KLA-417 och KLA-418 skall monteras i slutet på en rörledning som "slutventil" skall ventilen monteras in med ventilhusets "ändstycke" (pos 3) mot motflänsen. Flöde kan ske i båda flödesriktningarna. I drift skall ventilen vara antingen i helt öppet läge eller i helt stängt läge, alla andra lägen innebär risk för skador på tätningsytor. Ventilen är normalt sett underhållsfri men bör för bästa funktion manövreras minst några gånger per år.

Kvs-värde och vridmoment

	Kvs	PN16	PN40	PN100
DN	(m3/h)	Nm	Nm	Nm
15	19.4	10	12	45
20	45.6	18	22	55
25	71.5	20	24	65
32	130	25	35	90
40	165	30	40	130
50	275	40	55	190
65	530	78	90	280
80	895	84	96	550
100	1414	170	216	800
125	2360	240	600	900
150	3670	310	1000	1300
200	7150	600	1600	2200

Kulventil
KLA-417, KLA-418, KLA-490

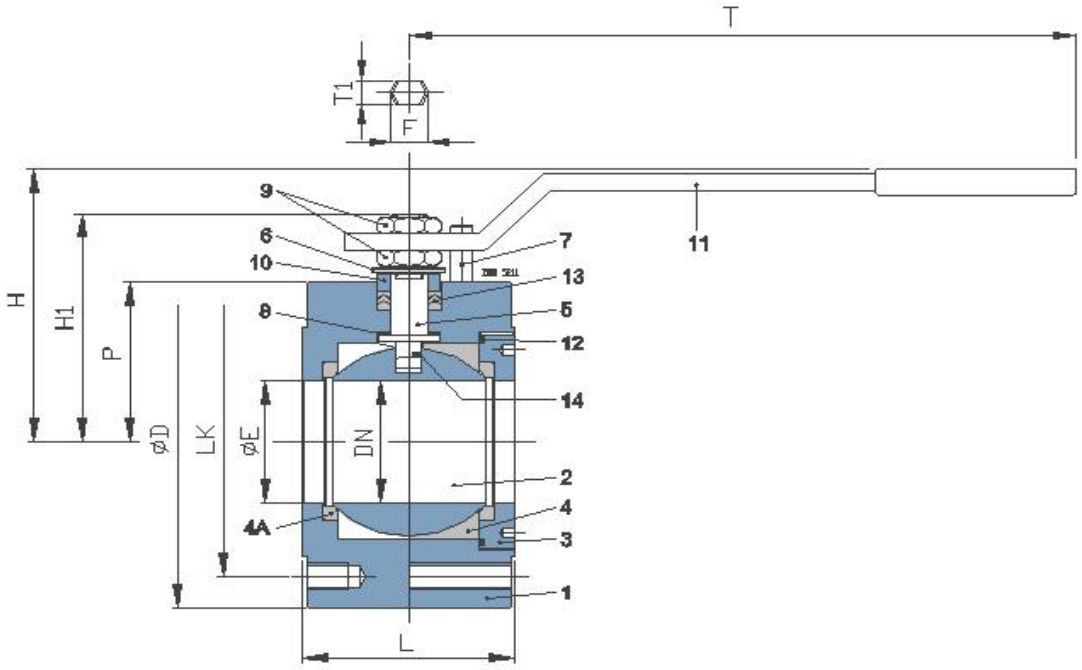

Material och detaljförteckning — KLA-417 & KLA-418

Typ	KLA-417 & 418	417/4	417/6	418/4	418/6	418/C
		Kolstål	Kolstål	Rostfritt stål	Rostfritt stål	Rostfritt stål
Pos	**Benämning**	**Material**	**Material**	**Material**	**Material**	**Material**
1	Ventilhus	A105	A105	AISI304	AISI316	CF8M
2	Kula	AISI304	AISI316	AISI304	AISI316	AISI316
3	Ändstycke (gängat)	A105	A105	AISI304	AISI316	AISI316
4	Säten	PTFE	PTFE	PTFE	PTFE	PTFE
4a	Hygieniska säten	PTFE	PTFE	PTFE	PTFE	PTFE
5	Spindel	AISI420	AISI420	AISI304	AISI316	AISI316
6	Fjäderbrickor	Acc/stål	Acc/stål	Acc/stål	Acc/stål	Acc/stål
7	Ändlägesstopp	A105	A105	AISI	AISI	AISI
8	Tätning	PTFE	PTFE	PTFE	PTFE	PTFE
9	Låsmutter	Acc/stål	Acc/stål	Acc/stål	Acc/stål	Acc/stål
10	Gland	A105	A105	AISI	AISI	AISI
11	Handspak	A105	A105	A105	A105	A105
12	Tätning	PTFE	PTFE	PTFE	PTFE	PTFE
13	Packboxtätning	PTFE/grafit	PTFE/grafit	PTFE/grafit	PTFE/grafit	PTFE/grafit
14	Antistatisk anordning	AISI	AISI	AISI	AISI	AISI

PN10/16 mått och viktuppgifter — KLA-417 & KLA-418

DN	"	PN	E	L	D	LK	P	H1	H	T	F	T1	Kg	ISO5211
10	3/8	10/16	14	40	90	60	33	51	68	153	10	7	1.5	F03
15	1/2	10/16	14	40	90	65	33	51	68	153	10	7	1.5	F03
20	3/4	10/16	20	40	100	75	41.5	64	78	185	10	7	2	F04
25	1	10/16	25	50	110	85	45	69	84	185	10	7	3.1	F04-M6
32	1 1/4	10/16	32	55	130	100	55	86	121	253	14	9	4.8	F05
40	1 1/2	10/16	38	65	140	110	59	90	125	253	14	9	6.7	F05
50	2	10/16	49	80	150	125	69	101	126	280	16	10	7/9,2	F07
65	2 1/2	10/16	65	108	180	145	84	126	150	380	20	14	11/17	F07
80	3	10/16	73	118	200	160	95	132	158	380	20	14	14/23	F07
100	4	10/16	96	152	220	180	125	165	178	455	30	18	23/32	F10
125	5	10/16	120	175	250	210	140	180	193	455	30	18	31,5/47	F10
150	6	10/16	144	210	300	240	142	202	214	455	30	18	68	F10
200	8	10/16	192	292	340	295	195	248	270	700	45	26	95	F14

PN25/40 mått och viktuppgifter — KLA-417 & KLA-418

Kulventil
KLA-417, KLA-418, KLA-490

DN	"	PN	E	L	D	LK	P	H1	H	T	F	T1	Kg	ISO5211
10	3/8	25/40	14	40	90	60	33	51	68	153	10	7	1,5	F03
15	1/2	25/40	14	40	90	65	33	51	68	153	10	7	1,5	F03
20	3/4	25/40	20	40	100	75	41,5	64	78	185	10	7	2	F04
25	1	25/40	25	50	110	85	45	69	84	185	10	7	3,1	F04-M6
32	1 1/4	25/40	32	55	130	100	55	86	121	253	14	9	4,8	F05
40	1 1/2	25/40	38	65	140	110	59	90	125	253	14	9	6,7	F05
50	2	25/40	49	80	150	125	69	101	126	280	16	10	7/9,2	F07
65	2 1/2	25/40	65	108	180	145	84	126	150	380	20	14	11/17	F07
80	3	25/40	73	118	200	160	95	132	158	380	20	14	14/23	F07
100	4	25/40	96	152	220	180	125	165	178	455	30	18	23/32	F10
125	5	25/40	120	175	250	210	140	180	193	455	30	18	31,5/47	F10

PN64 mått och viktuppgifter — KLA-417 & KLA-418

DN	"	PN	E	L	D	LK	P	H1	H	T	F	T1	Kg	ISO5211
10	3/8	64	14	55	100	70	39	51	68	185	10	7	2,7	F04-M6
15	1/2	64	14	55	105	75	39	51	68	185	10	7	2,7	F04-M6
20	3/4	64	20	60	130	90	49	64	78	185	10	7	3,7	F04-M6
25	1/2	64	25	65	140	100	58	81	116	253	14	9	4,8	F05
32	1 1/4	64	32	75	155	110	65	86	121	253	14	9	7	F05
40	1 1/2	64	38	85	170	125	69	93	120	283	16	10	12	F07
50	2	64	49	100	180	135	83	120	145	380	20	14	14,5	F07
65	2 1/2	64	65	125	205	160	92	126	150	380	20	14	26	F07
80	3	64	73	150	215	170	121	154	170	455	30	18	36	F10
100	4	64	96	185	250	200	116	165	185	455	30	18	53	F10
125	5	64	120	220	295	240	133	218	253	700	45	26	78	F12
150	6	64	144	250	345	280	165	294	328	700	52	30	89	F14

PN100/160 mått och viktuppgifter — KLA-417 & KLA-418

DN	"	PN	E	L	D	LK	P	H1	H	T	F	T1	Kg	ISO5211
10	3/8	100/160	14	55	100	70	39	51	68	185	10	7	2,7	F04-M6
15	1/2	100/160	14	55	105	75	39	51	68	185	10	7	2,7	F04-M6
20	3/4	100/160	20	60	130	90	49	64	78	185	10	7	3,7	F04-M6
25	1/2	100/160	25	65	140	100	58	81	116	253	14	9	4,8	F05
32	1 1/4	100/160	32	75	155	110	65	86	121	253	14	9	7	F05
40	1 1/2	100/160	38	85	170	125	69	93	120	283	16	10	12	F07
50	2	100/160	49	100	195	145	84	120	145	380	20	14	15	F07
65	2 1/2	100/160	65	125	220	170	98	126	150	380	20	14	28	F07
80	3	100/160	73	150	230	180	110	154	170	455	30	18	38	F10
100	4	100/160	96	185	265	210	123	165	185	455	30	18	55	F10
125	5	100/160	120	220	315	250	141,5	218	253	700	45	26	80	F12
150	6	100/160	144	250	360	290	168	294	328	700	52	30	93	F14



Kulventil
KLA-417, KLA-418, KLA-490

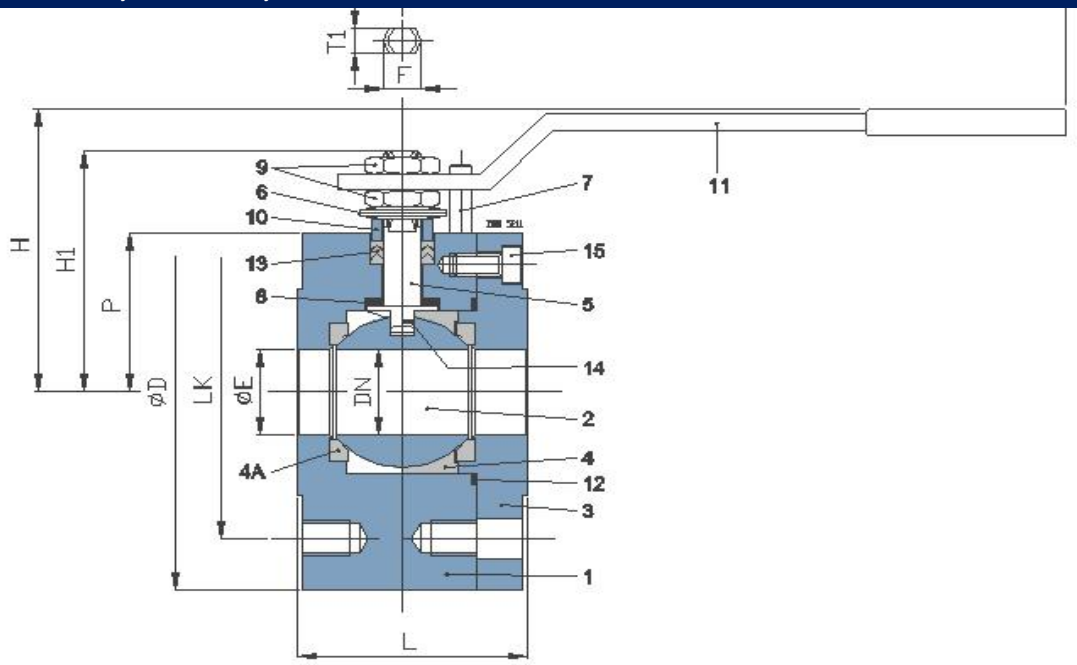

Material och detaljförteckning — KLA-490

Typ	KLA-490	KLA-490 (CS)	KLA-490 (SS)
		Kolstål	Rostfritt stål
Pos	**Benämning**	**Material**	**Material**
1	Hus	A 105	AISI 316
2	Kula	F6	AISI 316
3	Ändstycke (bultat)	A 105	AISI 316
4	Hygieniskt säte	PTFE	PTFE
4a	Säte	PTFE	PTFE
5	Spindel	AISI 316	AISI 316
6	Fjäderbrickor	ACC/stål	ACC/Stål
7	Ändlägesstopp	A 105	AISI
8	Tätning	PTFE	PTFE
9	Låsmutter	ACC/Stål	ACC/Sstål
10	Gland	A 105	AISI
11	Spak	A 105	A 105
12	Tätning	PTFE	PTFE
13	Packboxtätning	PTFE/Grafit	PTFE/Grafit
14	Antistatisk anordning	AISI	AISI
15	Skruvar	8G	AISI

PN10/16 mått och viktuppgifter — KLA-490

DN	"	PN	E	L	D	LK	P	H1	H	T	F	T1	Kg	ISO5211
15	1/2	10/16	14	50	90	65	33	51	68	153	10	7	1,9	F03
20	3/4	10/16	20	55	100	75	41,5	64	78	185	10	7	2,8	F04
25	1	10/16	25	63	115	85	45	69	84	185	10	7	4	F04-M6
32	1 1/4	10/16	32	70	130	100	52	86	121	253	14	9	6,1	F05
40	1 1/2	10/16	38	77	140	110	67	90	125	253	14	9	8,2	F05
50	2	10/16	49	88	150	125	68,5	101	126	280	16	10	10	F07
65	2 1/2	10/16	65	118	185	145	88	126	158	380	20	14	18,5	F07
80	3	10/16	73	131	200	160	95	132	158	380	20	14	28	F07
100	4	10/16	96	158	220	180	125	165	180	455	30	18	35	F10
125	5	10/16	120	185	250	210	140	180	193	455	30	18	50	F10
150	6	10/16	144	210	300	240	142	202	214	455	30	18	68	F10
200	8	10/16	192	292	340	295	195	248	270	700	45	26	95	F14