# Återströmningsskydd
# KLA-4760 typ BA - vätskekategori 4

| | |
|---|---|
| **Storlek** | DN65 - DN250 |
| **Anslutning** | Flänsar |
| **Tryckklass** | PN10 |
| **Temperaturområde** | 0°C till 65°C |
| **Material** | Gjutjärn eller segjärn |



**Beskrivning och användningsområden**

Återströmningsskyddet är av typ BA och täcker skydd av vätskekategori 4 enligt SS-EN 1717.
Återströmningskyddet används för att skydda tappvattensystem internt och externt mot återströmning via hävert och övertryck.
Återströmningskyddet är utformat för att skydda dricksvattensystem från kontaminering av förorenade vätskor som inte innebär toxiska eller mikrobiologiska risker för folks hälsa enligt definitionen från hälsomyndigheterna.
Återströmningskyddet består av dubbla backventiler och en mellanliggande tryckstyrd kammare med dränering.
Återströmningsskyddet måste som ett absolut krav installeras som komplett skyddsmodul tillsammans med ett separat smutsfilter samt avstängningsventiler för inlopp och utlopp.

**MÅTT OCH VIKTUPPGIFTER**

| Ref. nr | DN " | mm | PN | A mm | B mm | C mm | D mm | E mm | F mm | Vikt kg | *Max tillåtet vridmoment (Nm) |
|---|---|---|---|---|---|---|---|---|---|---|---|
| KLA4760-149B3486 | 21/2" | 65 | 10/16 | 185 | 356 | 155 | 326 | 63 | 180 | 25 | 40 |
| KLA4760-149B3097 | 3" | 80 | 10/16 | 200 | 440 | 173 | 337 | 63 | 200 | 29.5 | 40 |
| KLA4760-149B3098 | 4" | 100 | 10/16 | 220 | 530 | 201 | 434 | 80 | 255 | 58 | 40 |
| KLA4760-149B3400 | 6" | 150 | 10/16 | 285 | 630 | 230 | 456 | 80 | 310 | 83.5 | 110 |
| KLA4760-149B3401 | 8" | 200 | 10 | 340 | 763 | 272 | 499 | 80 | 390 | 141 | 300 |
| KLA4760-149B3402 | 10" | 250 | 10 | 395 | 763 | 272 | 499 | 80 | 390 | 151 | 300 |

* Max tillåtet vridmoment (Nm) avser åtdragning av bultar på återströmningsskyddets lock.

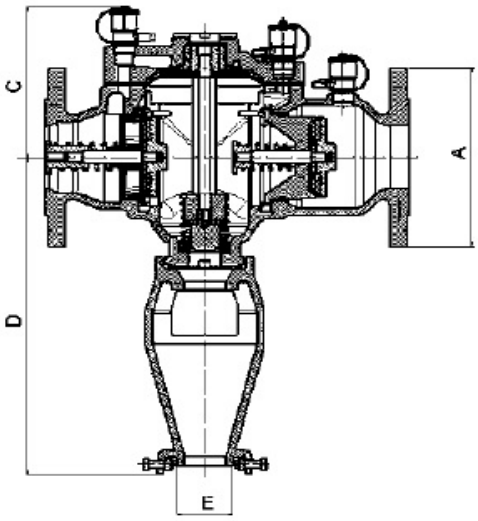


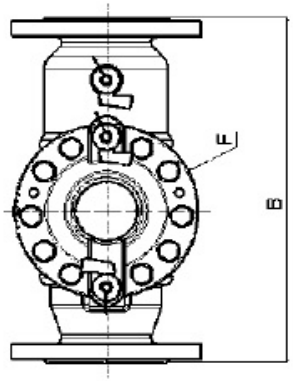





**Testkit**
**Ref. nr. 149B1020**
För test och service av återströmningsskydd på anläggningen
Kommer i en stötsäker väska med manual, kalibreringscertifikat för den elektroniska mätningen och underhållsproceduren.
För återströmningsskydd typ BA: storlek DN15 till DN250

# Återströmningsskydd
# KLA-4760 typ BA - vätskekategori 4

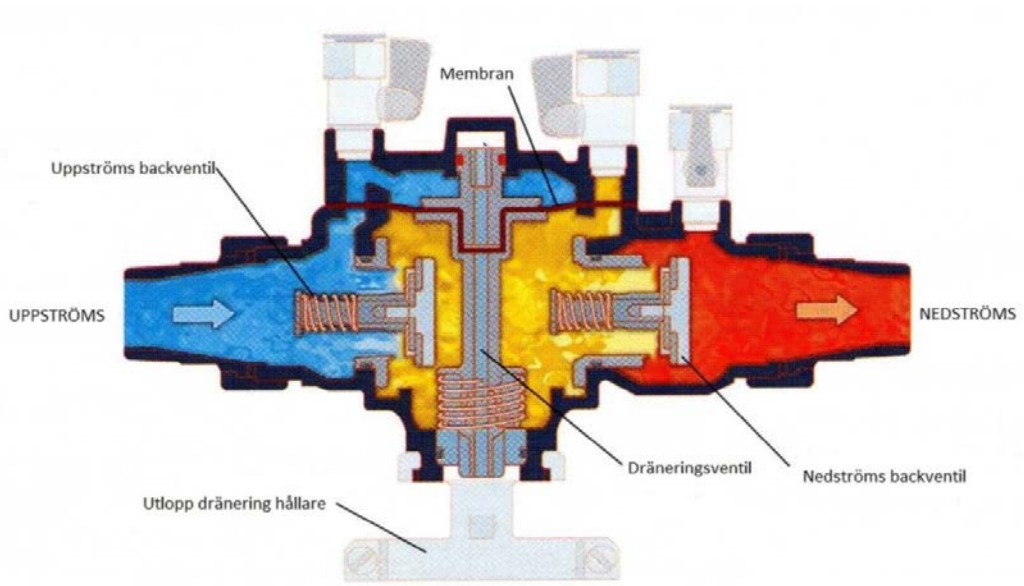


**Konstruktion och funktionsbeskrivning**
Återströmningsskyddet är av typ BA och täcker skydd av vätskekategori 4 enligt SS-EN 1717 vid inkoppling av tappvatten.
Vätskekategori 4: "Vätska som medför hälsorisk genom närvaro av ett eller flera giftiga eller mycket giftiga ämnen eller ett eller flera radioaktiva, mutagena eller cancerogena ämnen".
Återströmningsskyddet består av dubbla backventiler och en mellanliggande tryckstyrd kammare med dränering.
Återströmningsskyddet BA är uppdelad i  och arbetar med tre olika tryckzoner:
zon 1 uppströms, zon 2 mittendel och zon 3 nedströms.
Trycket i zon 1 är högre än i zon 2, vilken är högre än i zon 3.
En dräneringsventil är ansluten till zon 2 och öppnas när tryckskillnaden mellan zon 1 och 2 faller till 0,14 bar.
Vattnet i zon 2 dräneras till atmosfären.
På detta sätt förhindras hävertåterströmning eller övertryckåterströmning till tappvattensystemet.

## OBSERVERAS!

Återströmningsskyddet måste som ett krav installeras som komplett skyddsmodul tillsammans med ett separat smutsfilter samt avstängningsventiler för inlopp och utlopp.

**UPPSTRÖMS:**
1 avstängningsventil (kulventil 1/2" -2" eller vridspjällventil DN65-250)
1 smutsfilter (1/2" -2" eller DN65-250)

**NEDSTRÖMS:**
1 avstängningsventil (kulventil 1/2" -2" eller vridspjällventil DN65-250)

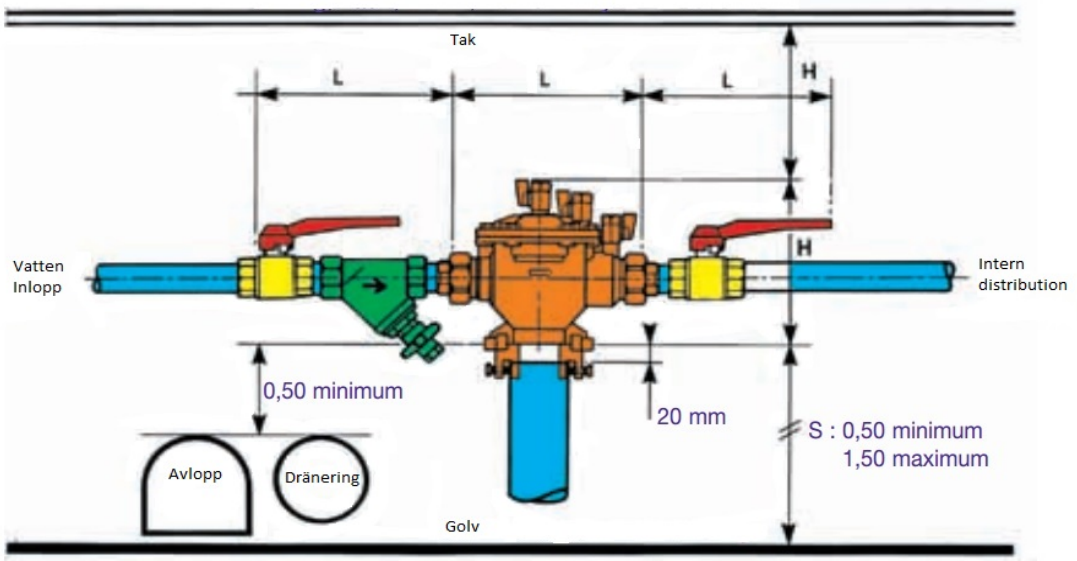

# Återströmningsskydd
# KLA-4760 typ BA - vätskekategori 4

## MATERIAL

| Pos | Benämning | Material | |
|---|---|---|---|
| 1 | Hus | Gjutjärn | EN-GJL-250 |
| | | Segjärn | EN-GJS-400.15 |
| 2 | Lock | Gjutjärn | EN-GJL-250 |
| | | Segjärn | EN-GJS-400.15 |
| 3 | Membran | EPDM | |
| 4 | Stängsystem | Mässing | CuZn36Pb2As |
| | | Brons | CuSn5Zn5Pb5-C |
| 5 | Ringar | Rostfritt stål | X10CrNi18-8 |
| 6 | Stängsystemsäte | PPO | |
| | | Brons | CuSn5Zn5Pb5-C |
| 7 | Stängsystemspindel | Rostfritt stål | X5CrNi18-10 |
| 8 | Dräneringsventilspindel | Mässing | CuZn36Pb2As |
| | | Brons | CuSn5Zn5Pb5-C |
| 9 | Dräneringsventilsäte | Rostfritt stål | X5CrNi18-10 |
| 10 | Dräneringsventil-skalle | Brons | CuSn12-C |
| | | POM | |
| 11 | Dräneringsventilstyrning | PPO | |
| 12 | Tätning | EPDM | |
| 13 | Fjäder | Rostfritt stål | X10CrNi18-8 |
| 14 | Planring | EPDM | |
| 15 | Tratt | Segjärn | EN-GJS-400.15 |
| 16 | Kulventil | Mässing | CuZn39Pb2 |
| 17 | Stoppstyrning | Mässing | CuZn36Pb2As |
| | | Brons | CuSn5Zn5Pb5-C |
| 18 | Kägla | Rostfritt stål | X5CrNi18-10 |

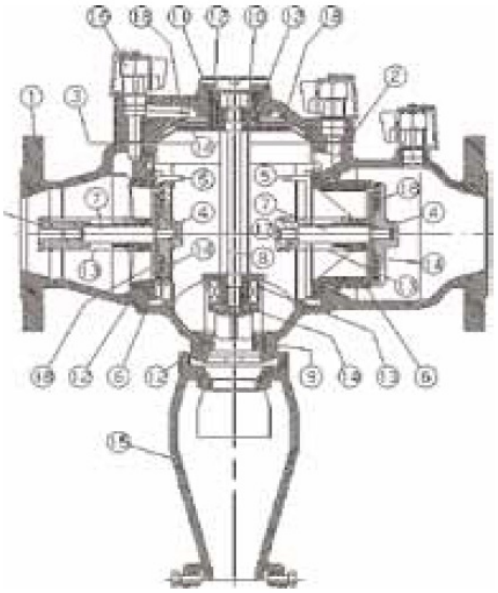

## TRYCKFALLSDIAGRAM

