Membranbackventil
SILENCIO



SILENCIO
Membranbackventil
DN40-400 PN10-16

Beskrivning
Mjuk och tyststängande membranbackventil.
Arbetar ljudlöst.
Kan monteras in i alla inbyggnadslägen.
Membranet enda rörliga del fångar upp tryckstötar.
Motverkar tryckslag.
Tätar utan mottryck.
Lågt genomströmningsmotstånd.
Låga öppningstryck.
Lämplig för rent vatten och dricksvatten.
Två gängade anslutningar pluggade möjliggör montage av förbigångsledning.
Bygglängd EN 558-1, serie 48 (DIN 3202, F6).
Provtryckning enligt EN 12266.
Tillverkning och testad enligt EN 1074-3.
Mjuktätande enligt EN 12334.
Genomströmningshastighet min. 1,0 m/s men fungerar bäst 2-4 m/s.

Material
Ventilhus och centralkropp (säte) av segjärn GGG40 (EN-GJS-400-150 - JS1030)
Membran EPDM
- Standard:
Skruvar: A2 EN ISO 3506
Ytbehandling standard invändig och utvändig Epoxy min 250 µm enligt GSK kvalitetspecifikation
- Förstärkt utförande:
Skruvar: A4 EN ISO 3506
Ytbehandling standard invändig och utvändig Epoxy min 300 µm enligt GSK kvalitetspecifikation

Test och godkännanden
Slutbesiktning test enligt EN 12266
EPDM gummi godkännanden KTW, WRAS, ACS
Epoxy beläggning godkännanden KTW, WRAS, ACS

Installation
Kan monteras in i alla inbyggnadslägen. Flödesriktningspil skall noteras vid montage. Bör byggas in med en rak rörsträcka 5 x DN före och efter ventilen.

Membranbackventil
SILENCIO

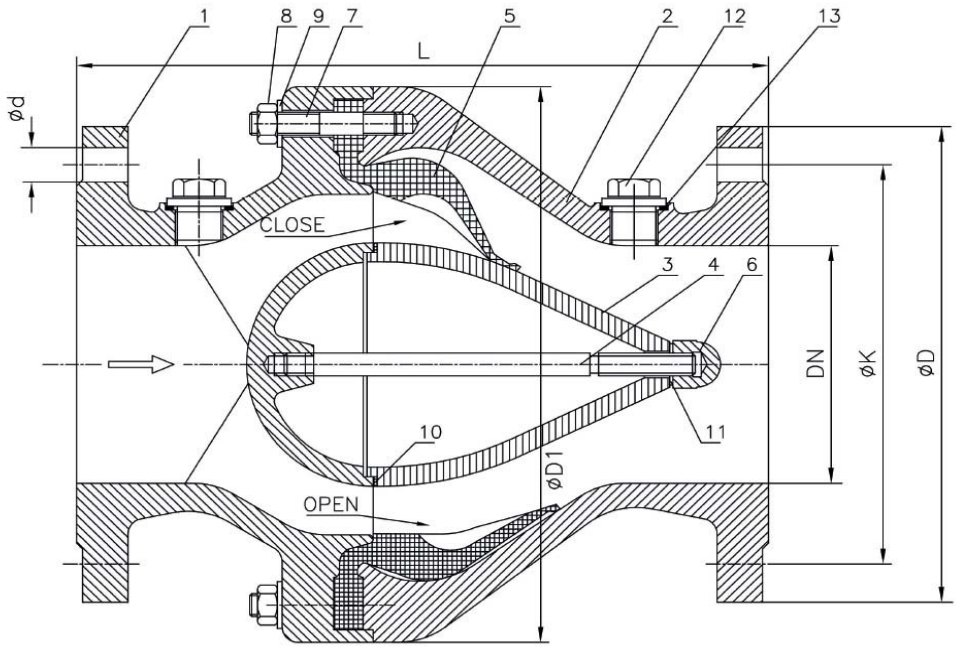

Måttuppgifter

			PN 10 flänsar				PN 16 flänsar				Vikt	Kv-värde
DN	**L**	**D1**	**D**	**K**	**n**	**d**	**D**	**K**	**n**	**d**	**kg**	**(m3/h)**
50	200	175	165	125	4	19	165	125	4	19	14,1	38,05
65	240	220	185	145	4	19	185	145	4	19	16	65,4
80	260	220	200	160	8	19	200	160	8	19	24	99,78
100	300	292	220	180	8	19	220	180	8	19	49	157,65
125	350	292	250	210	8	19	250	210	8	19	50,5	236,62
150	400	292	285	240	8	23	285	240	8	23	55	351,76
200	500	380	340	295	8	23	340	295	12	23	101	646,08
250	600	446	405	350	12	23	405	355	12	28	146	972,03
300	700	550	460	400	12	23	460	410	12	28	251	1407,1
350	800	645	505	460	16	23	505	470	16	28	352	1915,3
400	900	720	565	515	16	28	565	525	16	31	423	2526,9

Provtryckning

Tryckklass	**Hus**	**Tätning**	**Max arbetstryck vid +80°C**
10 bar	16 bar	10 bar	10 bar
16 bar	24 bar	16 bar	16 bar

	Tryckförlust i bar				
	1 m/s	1,5 m/s	2 m/s	3 m/s	4 m/s
DN40	0,10	0,14	0,18	0,24	0,31
DN50	0,10	0,14	0,18	0,24	0,31
DN65	0,18	0,20	0,25	0,31	0,39
DN80	0,18	0,20	0,25	0,31	0,39
DN100	0,10	0,14	0,18	0,24	0,31
DN125	0,18	0,20	0,25	0,31	0,39
DN150	0,21	0,26	0,31	0,40	0,55
DN200	0,18	0,20	0,25	0,31	0,39
DN250	0,10	0,14	0,18	0,24	0,31
DN300	0,21	0,26	0,31	0,40	0,55
DN350	0,21	0,26	0,31	0,40	0,55
DN400	0,18	0,20	0,25	0,31	0,39

	Flöde m³/h				
	1 m/s	1,5 m/s	2 m/s	3 m/s	4 m/s
DN40	4,5	6,8	9	13,6	18,1
DN50	7,1	10,6	14,1	21,2	28,3
DN65	11,9	17,9	23,9	35,8	47,8
DN80	18,1	27,1	36,2	54,3	72,3
DN100	28,3	42,4	56,5	84,8	113
DN125	44,2	66,2	88,3	132,5	177
DN150	63,6	95,4	127,2	191	254
DN200	113	169,6	226,1	339	452
DN250	177	265	353	530	706
DN300	254	381	508	763	1017
DN350	346	519	692	1039	1385
DN400	452	678	904	1356	1808