Klaffbackventil
STRATE - AWASTOP

Klaffbackventil, mjuktätande
Strate Awastop
DN50-300 PN10



- **100% fritt genomlopp**
- **Lågt tryckfall**
- **Tyst i drift**
- **Liten igensättningstendens**

Fördelar
Det snedställda klaffsätet som minskar stängningsljudet eftersom stängningsvägen blir kortare. En bredare anläggningsyta för klaffen som förhindrar genomslag även vid höga tryck. En infästning av klaffen som gör det möjligt att lätt byta ut klaffen

Tekniska data
- Bygglängd enligt DIN 3202 F6
- Flänsar borrade enligt DIN PN10
- Max arbetstryck 10 bar
- Temperaturområde -35 till +120°C
- Strömningshastighet för vätskor till 1,5 + 0,5 m/s

Material
Hus, lock: Gjutjärn EN-GJL-250 (GG25)
Klaff: Butylgummi B100 med invulkaniserad metallplatta, hårdhet 55°Sh
Option klaff: Perbunan, Viton, Silikon
Locktätning: Butylgummi B100
Ytbehandling: In- och utvändigt EKB (Elektrostatisk Epoxybehandling)
Option: lättverk: Stål C45

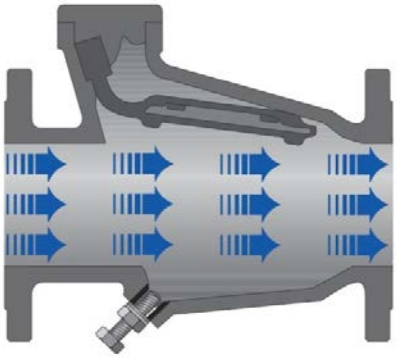

Strate Awastop med lättverk
Vid öppen klaff 100% fritt genomlopp

Beskrivning
Strate Awastop klaffbackventil har inga onödiga detaljer. Skruvar används endast till att fästa inspektionslocket. Hjärtat i Strate Awastop är klaffen med dess invulkaniserade platta. Klaffen kläms in i locket. Eftersom det inte smalnar av i det rörliga området kommer det inte kunna vrida sig. En extra tätningsläpp gör att klaffen ger absolut tillslutning även vid lågt mottryck. Butylgummit B100 med hårdhet av 55° Sh är avsett för drifttemperaturer upp till +120°C. På begäran kan även andra gummikvaliteter erbjudas såsom Perbunan, Viton, Silikon för drifttemperaturer från -35°C upp till högst 230°C.
En speciell fördel med det snedställda klaffsätet är att stängningsvägen förkortas och ger lägre stängningsljud. Alla Strate Awastop klaffbackventiler har genom husets speciella konstruktion, klaffen och dess infästning 100% fritt genomlopp. Detta innebär i praktiken lågt flödesmotstånd och tyst drift.
Strate Awastop klaffbackventiler har liten igensättningstendens och är därmed servicevänliga.

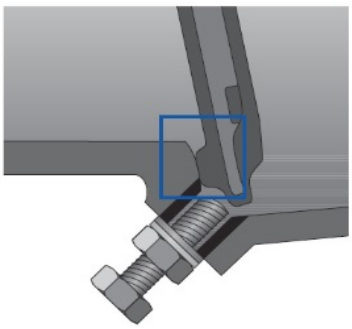

Tätningsläppen sörjer för optimal tätning

Användningsområden
Tack vare 100% fritt genomlopp är Strate Awastop klaffbackventiler lämpliga för vätskor med såväl små som stora partiklar, som till exempel kommunalt avloppsvatten.
Genom det låga tryckfallet är Strate Awastop dessutom lämplig för många användningsområden med färskvatten och och andra vätskor, speciellt där höga tryckförluster skulle krävt kraftigare pumpar.
Under normala driftförhållanden slipper man problem som klaffslag och liknande ljud.

Alternativa utföranden
Om rörledningsdragningen skapar speciella problem som tryckstötar i ledningsnätet och på armaturen, hänvisar vi till Strates specialarmaturprogram, till exempel:

Klaffbackventil
STRATE - AWASTOP

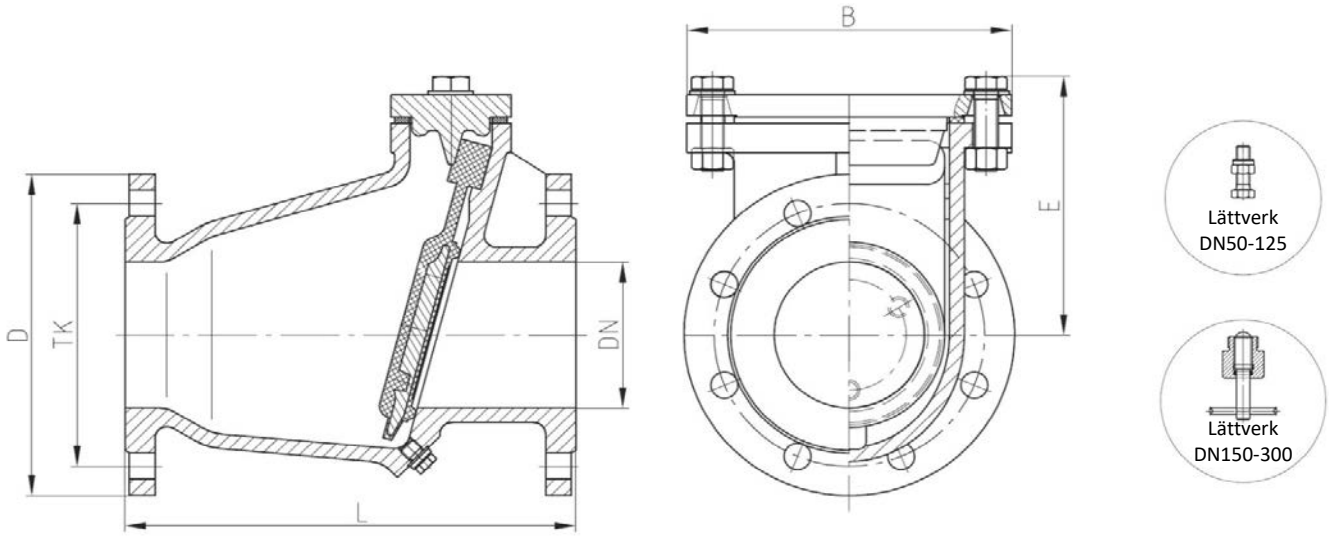

Måttuppgifter						Vikt
DN	L	B	E	TK	D	kg
50	200	142	132	125	165	10
65	240	156	141	145	185	15
80	260	175	155	160	200	18
100	300	216	177	180	220	24
125	350	248	196	210	250	34
150	400	276	224	240	285	46
200	500	360	257	295	340	86
250	600	430	293	350	395	142
300	700	486	332	400	445	206

med lättverk är option

Tryckförlust i mvp (vatten, avloppsvatten)

