Säkerhetsventil friblåsande
KLA13-06217



Säkerhetsventil friblåsande
KLA13-06217

- **Utvändig gänga**
- **Mässing, mjuktätning FPM Viton**
- **Typtestad TÜV-SV.1091.D/G**

TYPKOD	Mjuktätning	Arbetstemperatur
KLA13-06217.X.0000	FPM Viton	-40 till +200°C

UTFÖRANDE
Standard säkerhetsventil
med FPM Viton mjuktätning
öppen överdel
med friblåsande hål
med lyftanordning
Inlopp uvändig gänga typ G (BSPP) enligt ISO 228/1

OPTION/ALTERNATIV
- friblåsande hål med skyddskåpa
- fjäder av rostfritt syrafast stål DIN EN 1.4571 (316ti)
- externa delar nickelplätterade

ANVÄNDNINGSOMRÅDEN
Som standard säkerhetsventil för skydd mot övertryck i stationära eller mobila tryckkärl.
Godkänd för luft och liknande gaser som inte angriper ingående material.

OBSERVERAS
Ventilerna levereras med ett förinställt öppningstryck, därför skall vid order
anges önskat öppningstryck, medium och temperatur.
Ventilen är CE-märkt enligt 97/23/EC (PED) Pressure Equipment Directive

INSTALLATION
Fjäderbelastade säkerhetssventiler skall monteras vertikalt, fjäderkåpan skall peka uppåt.
Läs igenom separata instruktioner innan installation.

MATERIAL

Pos	Benämning	DIN EN	ASTM
1	Hus	CW610N	B 111 UNS C2800
2	Mjuktätning	FPM Viton	
3	Kägla/disk	CW612N	B 283 UNS C37700
4	Spindel	CW612N	B 283 UNS C37700
5	Överdel	CW612N	B 283 UNS C37700
6	Fjäder	1.200	A 576 Grade 1045
7	Spindelstyrning	PTFE	
8	Lyftanordning, lättverk	CW612N	B 283 UNS C37700
9	Slutande kåpa	CW507L	B 30 UNS C26800

MÅTT OCH VIKTUPPGIFTER

Nominell storlek	GW	1/2	3/4	1	1 1/4	1 1/2	2
Genomlopp	dO	12	15	20	25	32	40
Dimensionskod	.X.	0400	0600	1000	1200	1400	2000
Öppningstryck område	bar	0,2-25	0,2-22	0,2-20	0,2-22	0,2-16	0,2-12
Höjd	H	109	126	153	175	202	230
Längd	L2	14	16	18	20	22	25
Nyckelgrepp	S1	27	32	41	50	55	70
Vikt	ca kg	0,25	0,41	0,72	1,23	1,73	3,09
Koeff. Kapacitet från 3.0 bar	aw	0,82	0,83	0,73	0,71	0,69	0,66

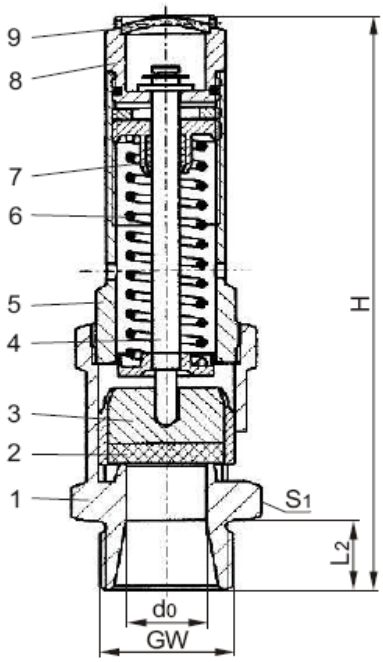

Säkerhetsventil friblåsande
KLA13-06217

KAPACITET

Beräkning av massflöde enligt AD2000-Merkblatt A2

Medium: Luft i m3/h vid 0°C och 1013,25 mbar

Kapaciteten indikeras nedan och är för helt öppen ventil efter 10% tryckstegring

storlek	GW "	1/2	3/4	1	11/4	11/2	2
genomlopp - dO	mm	12,0	15,0	20,0	15,0	32,0	40,0
flödesarea - Ao	mm2	113,1	176,7	314,2	490,9	804,3	1256,6
öppningstryck	barg	Luft m3/h					
	0.2	62	92	158	239	385	594
	0,5	84	135	241	314	497	722
	1,0	124	296	307	459	741	1058
	2,0	200	317	495	752	1205	1746
	3,0	276	431	674	1024	1630	2436
	4,0	346	541	846	1285	2046	3057
	5,0	416	650	1017	1546	2461	3678
	6,0	487	760	1189	1807	2877	4300
	7,0	557	870	1361	2068	3293	4921
	8,0	627	980	1533	2329	3709	5542
	9,0	698	1090	1705	2590	4124	6164
	10,0	768	1200	1876	2851	4540	6785
	12,0	909	1420	2220	3374	5372	8027
	14,0	1049	1639	2564	3896	6203	-
	16,0	1190	1859	2907	4418	7034	-
	18,0	1331	2079	3251	4940	-	-
	20,0	1471	2298	3595	5462	-	-
	22,0	1612	2518	-	5984	-	-
	25,0	1823	-	-	-	-	-