Säkerhetsventil
KLA13-1400

Säkerhetsventil
Typ KLA13-1400



- **Flänsar DIN/EN PN16 / 25 / 40 / 63 / 100**
- **Storlek DN15 - DN400**
- **Segjärn, kolstål eller rostfritt stål**

Beskrivning
Självverkande fjäderbelastad säkerhetsventil i vinkelutförande
Inlopp flänsad DIN/EN PN16 / 25 / 40 / 63 / 100
Utlopp flänsad enligt DIN/EN PN16 / 25 / 40 / 63
Temperaturområde -28 till +350°C
Min. öppningstryck 0,2 barg
Nedblåsning (stängningstryck) ca 7%
Tolerans öppningstryck +/-3%
Avblåsningskoefficent k=0,64 för gaser och k=0,5 för vätskor
Tryckstegring 10% för ånga, gas och avdunstning, 20% för brandexponering, 25% för vätskor på termisk avlastning
Kalkyl/beräkning EN-4126 1/7
Konstruktion storlek EN 12516-1, EN-4126-1 / 7
Inspektion EN-4126-1 / 7, API 527, MSS-SP 55
Toleranser EN-4126-1, ASME UG-126



Användningsområden
ånga, gaser, avdunstning och vätskor

Material
Hus av segjärn, kolstål, stålgjutgods, rostfritt syrafast stål
Säte metallisk tätning, PTFE, Viton eller säte SS+Stellite

Certifikat
94/9/EC ATEX 0163
EN10204-2.3
EN10204-3.1 (option)
CE-märkt enligt 97/23/EG kategori IV

Märkning
Typskylt (rostfri plåt med gravering)
Huset är ingjutet märkt, material, tryckklass, tillverkare samt flödesriktningspil ev. med charge/Heat-nr.

Installation, drift och underhåll
Korrekt transport, lagring, handhavande och installation är mycket viktigt. Felaktig installation kan få förödande effekter på säkerhetsventilens funktion och prestanda. Säkerhetsventilen skall monteras vertikalt (stående) med inlopp underifrån och utlopp åt sidan. Kontrollera att säkerhetsventilen inte är utsatt för dynamiska eller statiska spänningar. Rörsystemet måste innan ventilens installation noggrant spolas rent så att tätningsrester, svetspärlor och andra föroreningar inte kan skada tätningsytorna eller påverka en korrekt funktion. Fasta föremål och partiklar, PTFE-tejp, lim respektive andra montagematerial får inte komma in i säkerhetsventilen under drift. Om säkerhetsventilen är uttrustad med lättverk (spak) så skall denna motioneras, lyftas exempelvis en gång i veckan. Enligt Europeisk standard skall ett dräneringsrör placeras på en lägre punkt än ventilen samt vara tillräckligt dimensionerat till förväntad mängd kondens. Om säkerhetsventilen inte är försedd med dränering skall detta istället installeras på rörledningen. Ett korrekt underhåll av säkerhetsventilen är viktig för ventilens livslängd.

Säkerhetsventil

KLA13-1400

MATERIAL

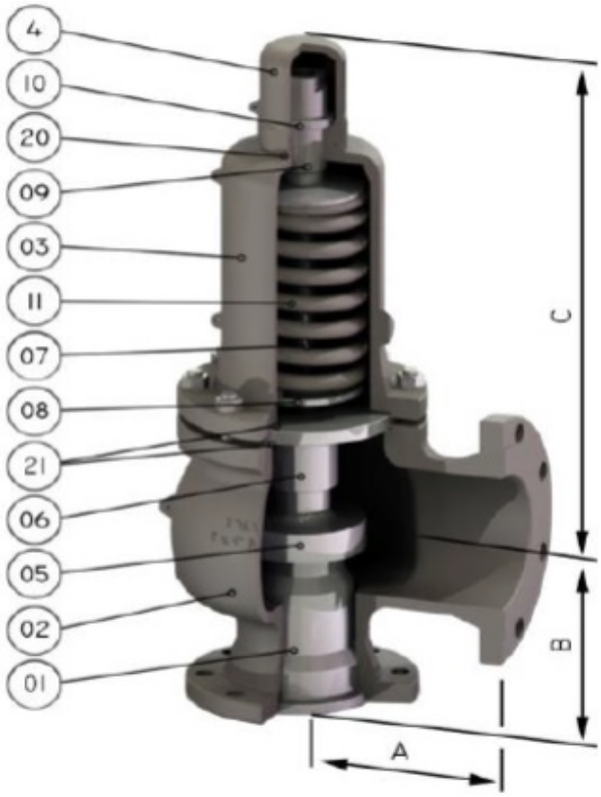

Lättverk, öppet



Käga med mjuktätning



Lättverk, gastät

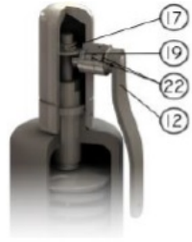

Bälg



Överdel, öppen



Pos	Benämning	Kolstål PN16/25 DN15 & DN20	Segjärn PN16/25 från DN25	Kolstål PN40/63/100 alla	Rostfritt stål PN16 till PN100 alla
1	Inloppsdel	AIS304	AISI304	AIS304	AIS304
2	Hus	1.0619	EN-JS1030	1.0619	1.4409
3	Överdel hus	1.0619	EN-JS1030	1.0619	1.4409
4	Kåpa	A351 CF8	A351 CF8	A351 CF8	A351 CF8
5 x	Kägla	AISI316L	AISI316L	AISI316L	AISI316L
6	Styrning	Kolstål zn	Kolstål zn	kolstål+304SS	AISI316L
7	Spindel	AISI420	AISI420	AISI420	AISI316L
8	Fjäderknapp	Kolstål zn	Kolstål zn	Kolstål zn	AISI303
9	Justerskruv (mutter)	AISI303	AISI303	AISI303	AISI303
10	Låsmutter	AISI303	AISI303	AISI303	AISI303
11 x	Fjäder	Kolstål	Kolstål	Kolstål	AISI302
12	Handspak, lättverk	A351 CF8	A351 CF8	A351 CF8	A351 CF8
17	Mutter	AISI303	AISI303	AISI303	AISI316
18	Axelspak	AISI303	AISI303	AISI303	AISI303
19	Axel gastätt lättverk	AISI303	AISI303	AISI303	AISI303
20 x	Tätning kåpa	NBR+MF	NBR+MF	NBR+MF	PTFE
21 x	Tätning överdel	NBR+MF	NBR+MF	NBR+MF	PTFE
22 x	Tätning gastätt lättverk	Viton	Viton	Viton	Viton
27 x	Bälg	316ti	316ti	316ti	316ti
28 x	Mjuktätning	Viton / PTFE	Viton / PTFE	Viton / PTFE	Viton / PTFE

Säkerhetsventil

KLA13-1400

MÅTTUPPGIFTER

OBSERVERAS! Vissa mått kan vara avvikande från modeller levererade tidigare år!

DN	Modell	Inlopp DN	Utlopp DN	Inlopp PN	Utlopp PN	Genom-lopp mm	Flödes area mm2	A	B	C	kg
15	1400 PN 16	15	25	16	16	13	133	95	95	275	7
	1400 PN 25	15	25	25	16	13	133	95	95	275	7
	1400 PN 40	15	25	40	16	13	133	95	95	275	7
	1400 PN 63	15	25	63	16	13	133	95	95	275	9
	1400 PN100	15	25	100	16	13	133	95	95	275	9
20	1400 PN 16	20	25	16	16	13	133	95	95	275	7
	1400 PN 25	20	25	25	16	13	133	95	95	275	7
	1400 PN 40	20	25	40	16	13	133	95	95	275	7
	1400 PN 63	20	25	63	16	13	133	95	95	275	9
	1400 PN100	20	25	100	16	13	133	95	95	275	9
25	1400 PN 16	25	40	16	16	23.8	445	100	105	275	12
	1400 PN 25	25	40	25	16	23.8	445	100	105	275	12
	1400 PN 40	25	40	40	16	23.8	445	100	105	275	12
	1400 PN 63	25	40	63	16	20	314	115	105	305	18
	1400 PN100	25	40	100	16	16	201	115	105	305	25
32	1400 PN 16	32	50	16	16	29.5	683	110	115	325	14
	1400 PN 25	32	50	25	16	29.5	683	110	115	325	14
	1400 PN 40	32	50	40	16	29.5	683	110	115	325	16
	1400 PN 63	32	50	63	16	23.8	445	110	115	325	25
	1400 PN100	32	50	100	16	20	314	110	115	325	30
40	1400 PN 16	40	65	16	16	36	1018	115	140	325	14
	1400 PN 25	40	65	25	16	36	1018	115	140	325	14
	1400 PN 40	40	65	40	16	36	1018	115	140	325	14
	1400 PN 63	40	65	63	16	26	531	115	140	325	28
	1400 PN100	40	65	100	16	23.8	445	115	140	325	30
50	1400 PN 16	50	80	16	16	46	1662	120	150	400	25
	1400 PN 25	50	80	25	16	46	1662	120	150	400	25
	1400 PN 40	50	80	40	16	46	1662	120	150	400	25
	1400 PN 63	50	80	63	16	32	804	120	150	400	32
	1400 PN100	50	80	100	16	32	804	120	150	400	35
65	1400 PN 16	65	100	16	16	60	2827	140	170	450	36
	1400 PN 25	65	100	25	16	60	2827	140	170	450	36
	1400 PN 40	65	100	40	16	60	2827	140	170	450	36
	1400 PN 63	65	100	63	16	48	1810	140	170	450	62
	1400 PN100	65	100	100	16	39	1195	140	170	450	66
80	1400 PN 16	80	125	16	16	72	4072	160	195	625	58
	1400 PN 25	80	125	25	16	72	4072	160	195	625	58
	1400 PN 40	80	125	40	16	72	4072	160	195	625	58
100	1400 PN 16	100	150	16	16	90	6362	180	220	663	85
	1400 PN 25	100	150	25	16	90	6362	180	220	663	85
	1400 PN 40	100	150	40	16	90	6362	180	220	663	85
125	1400 PN 16	125	200	16	16	105	8659	200	250	760	140
	1400 PN 25	125	200	25	16	105	8659	200	250	760	140
	1400 PN 40	125	200	40	16	105	8659	200	250	760	140
150	1400 PN 16	150	200	16	16	125	12272	225	285	760	150
	1400 PN 25	150	200	25	16	125	12272	225	285	760	150
	1400 PN 40	150	200	40	16	125	12272	241	240	695	160
200	1400 PN 16	200	300	16	16	153	18385	300	290	795	200
	1400 PN 40	200	250	40	16	153	18385	279	276	795	195
250	1400 PN 16	250	350	16	16	200	31415	406	305	1390	750
	1400 PN 40	250	350	40	16	200	31415	406	305	1390	800
300	1400 PN 16	300	400	16	16	228	40828	406	359	1432	850
	1400 PN 40	300	400	40	16	228	40828	406	359	1432	900
400	1400 PN 16	400	500	16	16	304	72950	533	432	1943	1850
	1400 PN 40	400	500	40	16	304	72950	533	432	1943	2100

Säkerhetsventil

KLA13-1400

OPTION - TILLBEHÖR



Lättverk
Manuell provning
Handspak för att tvångsöppna ventilen.
Används bland annat för ånga.



Test-gag (låsmutter)
Blockering av spindel
Låser ventilen så den inte kan öppna under transporten.
Måste demonteras innan idrifttagning.



Lyftindikator
Givare för indikering av venti-position.
Induktiv Proximity 3-tråds
Matning 20 till 264 VAC 50/60Hz
Skyddsform IP67 IEC 144
Option andra utföranden
Eex/ATEX



Gastätt lättverk
Manuell provning
Handspak för att tvångsöppna ventilen.
Detta utförande är tätt mot atmosfären



Inloppsring/nedblåsningsring
För hjälp till kontroll av kapacitet
Justerbar nedbåsning/stängnings-tryck



Specialfjädrar	max +120°C
Kolstål	max +219°C
Kromvanadium	max +160°C
S.S. AISI 302	max +500°C
Inconel X-750	

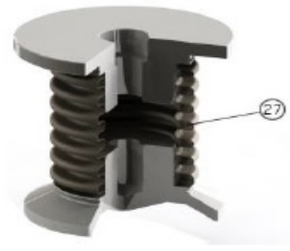

Bälgar
För skydd mot:
Konstant mottryck
Variabelt mottryck
Material S.S. AISI 316Ti
Max mottryck 40%



ECTFE beläggning
ECTFE pulverbeläggning som korrosionsskydd. Mycket god kemisk och termisk resistens och renhet.
100% ECTFE beläggning
Trims ECTFE beläggning



Stellite säte
För PN64, PN100,
ANSI600, 900, 1500, 2500 lbs



Ångmantel
För applikationer och system för att skydda fluider med hög viskositet vid låg temperatur samt tenderar att kristalliseras Material S.S. AISI 316L