Vridspjällventil
KLA16E

Vridspjällventil
KLA16E
Luggad DN50-300 PN16



Beskrivning
Gastät och underhållsfri vridspjällventil för vätskor och gasformiga media
Luggat hus för montage mellan flänsar (gängade hål i ventilhuset)
Självcentrerande- avtätande
Strömningsvänligt, centriskt lagrat spjäll med polerad tätningsyta
Utbytbart gummifoder
Gummifoder med integrerade flänspackningar
Genomgående axel säkrad i spjället via invändig fyrkant
Underhållsfri och lågt vridmoment
Spindel lagrad upp- och nedtill
Förlängd hals för isolering

Tekniska data
Storlek DN 50 till DN 300
Bygglängd EN 558-1 serie 20 (DIN 3202 del 3 K1 / ISO 5752/5 kort)
Flänsanslutning EN 1092-1 typ 11 form B PN16
Montagefläns för manöverdon DIN/ISO 5211, Fyrkantsspindel
Tillåtet arbetstryck 16 bar beroende på temperatur Tamax, som slutventil dock max 10 bar
Provning: DIN3230/3 BA, BN1
Målning hus grundmålning, Epoxymålning RAL5017

Material
Hus av gjutjärn GG25 eller segjärn GGG40
Spjäll av segjärn GGG40 målat alternativt rostfritt syrafast stål 1.4408
Spindeltätning NBR / Delrin
Spindel rostfritt syrafast stål 1.4401
Gummifoder EPDM eller NBR
Handspak segjärn lackerad

Manöverdon
Standard med handspak och rasterbricka. Option med snäckväxeldon, pneumatiska eller elektriska manöverdon.

Installation
Flöde kan ske i båda riktningar. Valfritt inbyggnadsläge men rekommenderat inbyggnadsläge är med horisontell ventil spindel för att undvika att mediapartiklar samlas vid undre axeln. Montage mellan flänsar. Flänspackningar skall inte användas då gummifodret tjänstgör som detta. Se till att gummidodrets tätningsyta ligger an ordentligt på motflänsarnas tätningsyta. Ventilen skall ej monteras direkt mot annan typ av mjuktätande yta som t.ex. gummikompensator. Vid montage skall ventilen vara något öppen för att förhindra deformering av gummifodret.

TYPKODER & MATERIAL

Typ	Hus*	Spjäll	Gummifoder	Temperaturområde
KLA16E-0001-P	Gjutjärn GG25	Segjärn GGG40, målat	NBR	-10 till +80°C
KLA16E-0001-E	Gjutjärn GG25	Segjärn GGG40, målat	EPDM	-20 till +120°C
KLA16E-0064-P	Gjutjärn GG25	Rostfritt syrafast stål 1.4408 (ASI316)	NBR	-10 till +80°C
KLA16E-0064-E	Gjutjärn GG25	Rostfritt syrafast stål 1.4408 (ASI316)	EPDM	-20 till +120°C

Alternativt med hus av segjärn GGG40

Vridspjällventil
KLA16E

DETALJRITNING

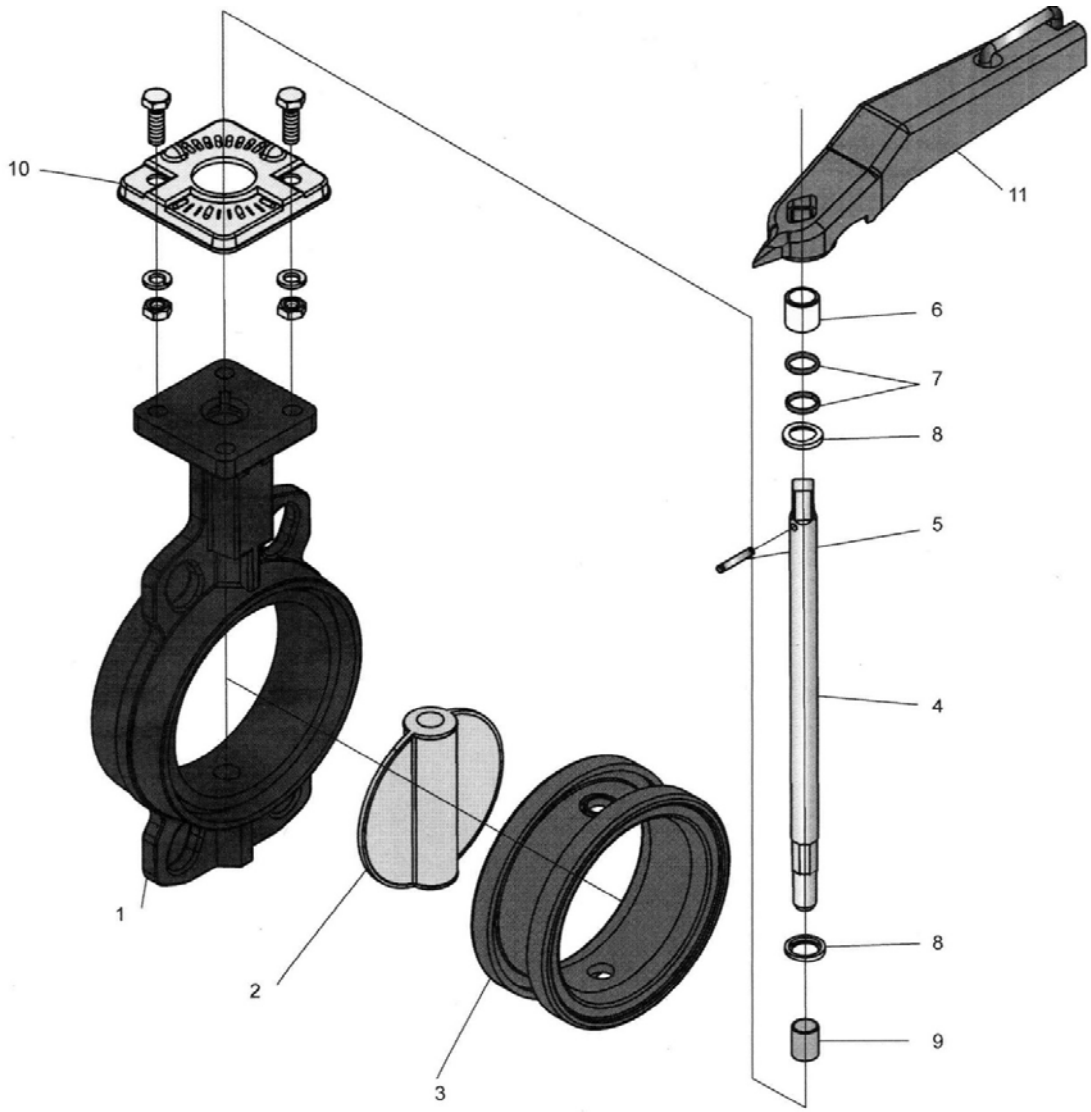

Pos	Benämning	Material
1	Hus	GG25 eller GGG40
2	Spjäll	GGG40 eller 1.4408
3	Gummifoder	NBR eller EPDM
4	Spindel	Rostfritt stål 1.4401
5	Stift	Rostfritt stål
6	Lagring	POM
7	O-ring	NBR
8	Back up ring	Plast
9	Lagring	Brons
10	Rasterbricka	Stål
11	Handspak	Segjärn

Vridspjällventil
KLA16E

MÅTTUPPGIFTER

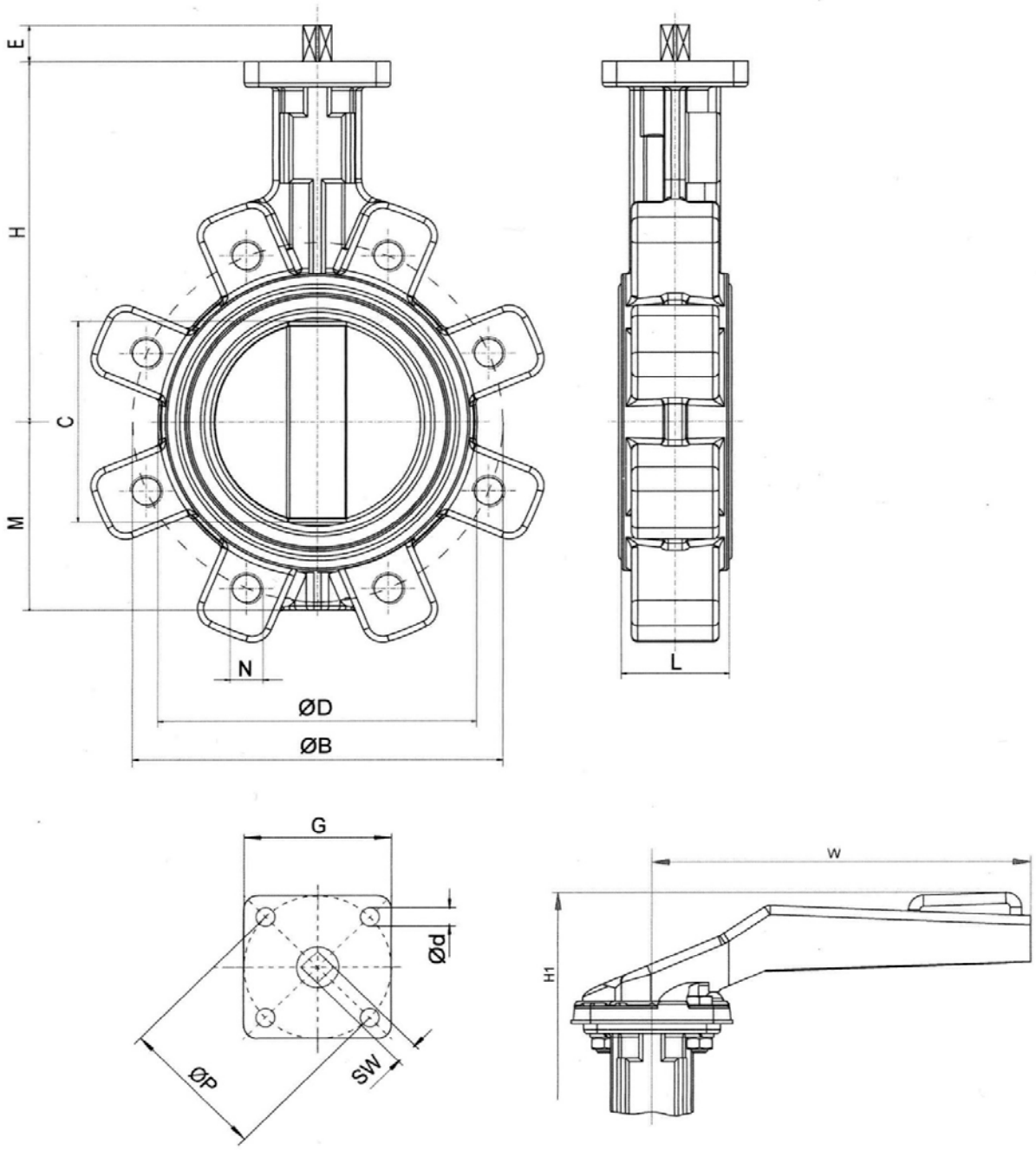

Måttuppgifter

DN	C	L	H	M	H1	E	D	G	P	d	SW	N	n	B	W	kg
50	57	43	143	65	204	19	96	70	F07	10	11	M16	4	125	200	3.4
65	70	46	155	71	216	19	110	70	F07	10	11	M16	4	145	200	4
80	82	46	162	77	223	19	124	70	F07	10	11	M16	8	160	200	4.5
100	102	52	181	89	242	19	148	70	F07	10	11	M16	8	180	200	7.6
125	126	56	197	112	258	19	180	70	F07	10	14	M16	8	210	250	9.5
150	148	56	210	123	271	19	208	70	F07	10	14	M20	8	240	250	10.4
200	193	60	240	150	308	24	259	100	F10	12	17	M20	12	295	355	17.5
250	244	68	286	179	354	24	320	100	F10	12	19	M24	12	355	355	26.5
300	294	78	309	216	377	24	370	100	F10	12	22	M24	12	410	355	43.5

* Fläns PN16 - DN65 levereras med 4 hål utförande