Kulventil
KLINGER KHD-2DE



Kulventil
KLINGER KHD-2DE
DN15-150 PN16
Med flänsar, 2-delat hus

Beskrivning
» 2-delat hus (split-body)
» Flänsar enligt DIN PN16
» Bygglängd enligt EN 558-1 serie 27
» Med ISO 5211 montagefläns för manöverdon
» Möjligt direktmontage av manöverdon utan montagesats för ventil med fyrkantsspindel
» Fullt genomlopp
» Flytande kula
» Utblåsningssäker spindel
» Antistatiskt utförande
» Fire-Safe design
» Arbetstemperatur -30°C till +160°C
» Som standard en låsbar handspak och stoppskruv för mekaniskt ändlägesstopp i öppet och stängt läge

Material
Hus av gjutet rostfritt syrafast stål 1.4408
Kula av rostfritt syrafast stål 1.4408/SS316
Spindel av rostfritt syrafast stål
Säten av RPTFE (TFM1700)
Spindeltätning av PTFE, Grafit, FKM Viton

Användningsområden
Kan användas i de flesta typer av industrier såsom kemisk, petrokemisk, gas, vatten och livsmedel.

Manöverdon
Handspak, snäckväxeldon med ratt, pneumatiska, elektriska, elektrohydrauliska manöverdon etc.

Certifikat, intyg och märkning
CE-märkt enligt 2014/68/EU (PED) deklaration om överensstämmande
Materialcertifikat enligt EN10204-3.1 (option)

Installation och underhåll
Montage mellan rörflänsar enligt DIN PN10-16.
Flänspackningar erfordras
Kan monteras i valfritt inbyggnadsläge, vertikalt och horisontellt.
Flöde kan ske i båda flödesriktningarna.
Tät i båda flödesriktningarna.
I drift skall ventilen vara antingen i helt öppet läge eller helt stängt läge, alla andra lägen innebär risk för skador på tätningsytorna med otäthet som följd.
Ventilen är normalt sett underhållsfri men bör dock för bästa funktion manövreras minst några gånger per år.

Kulventil
KLINGER KHD-2DE

MÅTTUPPGIFTER OCH MATERIAL

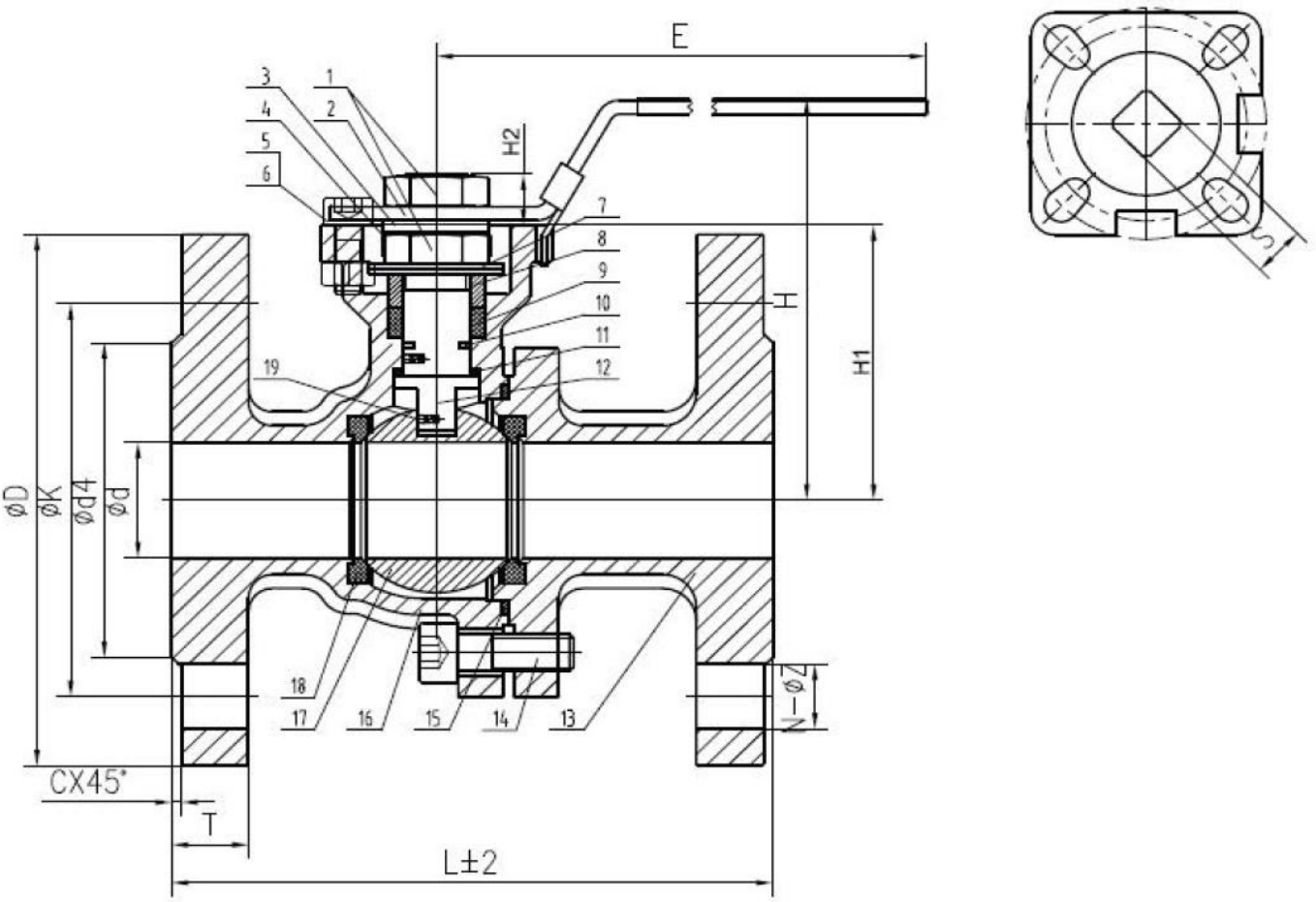

Pos.	Benämning	Material	Pos.	Benämning	Material
1	Mutter	SS304	11	Tryckpackning	PTFE
2	Handspak	SS304	12	Spindel	SS316
3	Bricka	SS304	13	Ändstycke hus	1.4408
4	Låsbricka	SS304	14	Insexskruv	SS304
5	Mutter	SS304	15	Hustätning	SS+Grafit
6	Sexkantsskruv	SS304	16	Hus	1.4408
7	Fjäderbricka	SS304	17	Kula	SS316
8	Gland	SS304	18	Säten	RPTFE (TFM1700)
9	Packning	Grafit	19	SS304	SS304
10	O-ring	FKM Viton			

DN	Ød	Ød4	ØK	ØD	n x z	C	T	L	ISO 5211	S	H	H1	H2	E	kg	Nm
15	15	45	65	95	4x 14	2	16	115	F03/F04	9	75	49	8	125	2,3	8
20	20	56	75	105	4x 14	2	18	120	F03/F04	9	80	54	8	125	3,0	10
25	25	66	85	115	4x 14	2	18	125	F04/F05	11	90	60	11	155	3,8	17
32	32	76	100	140	4x 18	2	18	130	F04/F05	11	100	71	12	155	5,4	24
40	38	86	110	150	4x 18	3	18	140	F05/F07	14	120	80	14	185	7,0	33
50	50	100	125	165	4x 18	3	18	150	F05/F07	14	130	88	14	185	8,6	48
65	65	120	145	185	4x 18	3	18	170	F07/F10	17	150	102	18	260	13,0	78
80	80	136	160	200	8x 18	3	20	180	F07/F10	17	160	116	18	260	16,8	95
100	100	156	180	220	8x 18	3	20	190	F07/F10	19	185	134	18	300	23,3	140
125	125	181	210	250	8x 18	3	22	325	F10/F12	27	242	181	27	500		
150	150	205	240	285	8x 18	3	22	350	F10/F12	27	270	200	27	600		

*Vridmoment för vatten i rumstemperatur vid dP 16 bar i Nm exklusive säkerhetsfaktor.