Nivåställ reflex

Reflex Level Gauge

UOR-DG
UOR-RAV 946/956
UOR-RAV 947/957

PN63 ANSI 400

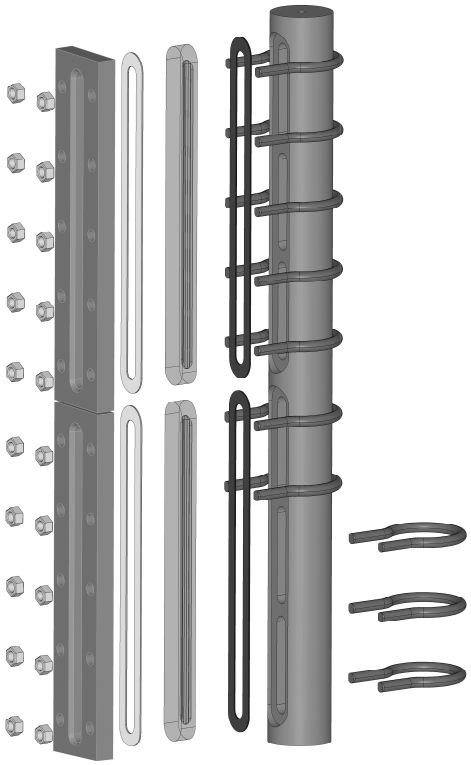

Klinger UOR: Reflexnivåställ för medier med låg kokpunkt. Lämplig för avstängningsventiler:

Mjuktätande modell DG (med nipplar).

Metalltätande ventiler, RAV 956 (med nipplar) eller RAV 957 utvändigt gängad.
Finns även med modell RAV 946/947, med invändig gänga

Klinger UOR: reflex level gauge for media with low boiling point, suitable for shut-off fittings:

soft sealed gauge cocks model DG (with nipples).

metal-to-metal sealed valves, RAV 956 (with nipples) or RAV 957(rotatable), outside screwed type. Available also models RAV 946/947,Inside screwed types.

Tryck och temperatur / Working conditions

	P max	T max
Process/process (DG-RAV)	PN 63/ ANSI 400	400°C

Klinger materialkoder / Klinger material codes

FS/H: Mediaberörda delar i kolstål

M/H: Mediaberörda delar i AISI316

M: Alla delar i AISI 316

(*) Andra material mot förfrågan

FS/H: components in carbon steel
M/H: components in contact with media in stainless steel
M: all components in stainless steel
(*) Other materials on request

Tillbehör / Accessories

Dränerings- och avluftningsventiler	Drain/vent cocks
Extern värme eller kylning	External heating or cooling
Frostskydd	Non-frosting block
Graderad skala	Graduated scale

Enligt PED 2014/68/UE om tillämpligt
Compliance to PED 2014/68/UE when applicable

Enligt ATEX 2014/34/UE mot förfrågan
Compliance to ATEX 2014/34/UE upon request

Design och dimensioner kan ändras utan förhandsinformation

Design and dimensions could be subject to modification without notice

Nivåställ reflex

Reflex Level Gauge

UOR -DG
UOR-RAV946/956
UOR-RAV 947/957

PN63 ANSI 400

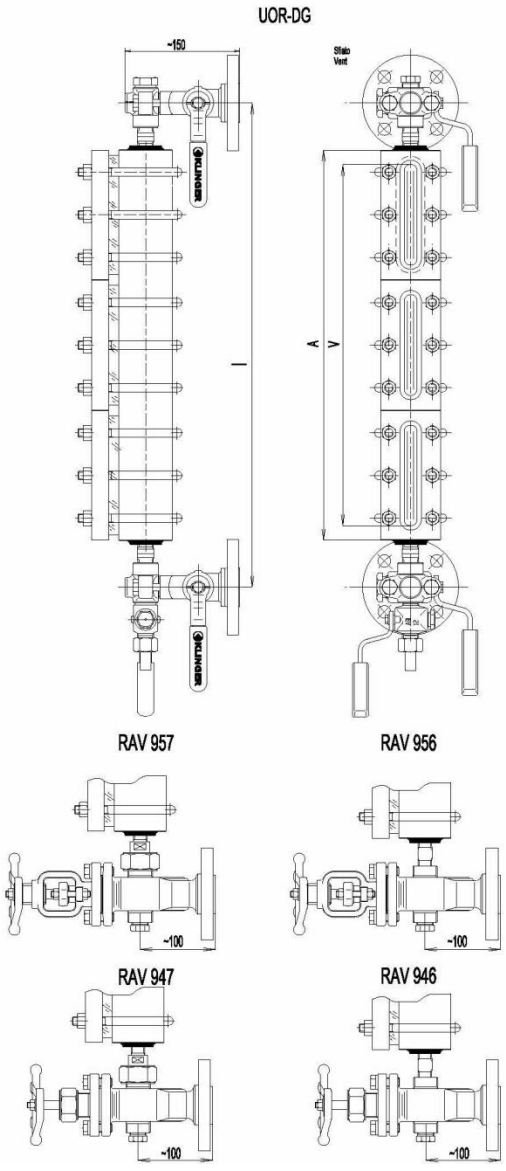

Storlek	*Längd hus*	*Visnings-längd (V)*	*Ca. Vikt*	*Minimum avstånd center till center (mm) (l)*		
Size	*Body length*	*Sight length*	*Approx weight*	*Minimum center to center distance (mm) (l)*		
	A	**V**	**KG**	***DG***	***RAV 946/956***	***RAV 947/957***
II	168	118	5,80	258	276	316
III	193	143	6,80	283	300	340
IV	218	168	7,30	308	326	366
V	248	198	7,80	338	356	396
VI	278	228	8,70	368	386	426
VII	308	258	9,80	398	416	456
VIII	348	298	10,9	438	456	496
IX	368	318	12,0	458	472	512
2 x IV	423	373	14,8	513	531	571
2 x V	483	433	15,6	573	591	631
2 x VI	543	493	17,4	633	651	691
2 x VII	603	553	19,6	643	711	751
2 x VIII	683	633	21,8	773	791	831
2 x IX	723	673	24,0	813	831	871
3 x VI	808	758	26,1	898	916	956
3 x VII	898	848	29,4	988	1006	1046
3 x VIII	1018	968	32,7	1108	1126	1166
3 x IX	1078	1028	36,1	1168	1186	1226
4 x VII	1193	1143	39,2	1283	1301	1341
4 x VIII	1353	1303	42,5	1443	1461	1501
4 x IX	1433	1383	48,0	1523	1541	1581
5 x VII	1488	1438	49,0	1578	1596	1636
5 x VIII	1688	1638	54,0	1778	1796	1836
5 x IX	1786	1738	60,0	1878	1896	1936
6 x VIII	2023	1973	64,8	2113	2131	2171
6 x IX	2143	2093	72,0	2233	2261	2301

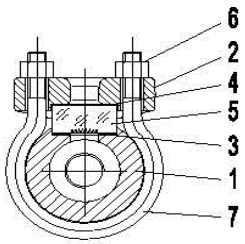

	Delar - Parts	Material - Materials*		
		FS/H	**M/H**	**M**
1	Hus/level gauge body	ASTM A 105	AISI 316	AISI 316
2	Front/cover	ASTM A 105	ASTM A 105	AISI 316
3	Tätning/sealing gasket	GRAPHITE PSM	GRAPHITE PSM	GRAPHITE PSM
4	Packning/cushion gasket	KLINGERSIL	KLINGERSIL	KLINGERSIL
5	Glas "B"/glass "B"	BOROSILICATE	BOROSILICATE	BOROSILICATE
6	Bultar/bolts	AISI 304	AISI 304	AISI 304
7	Muttrar/nuts	AISI 304	AISI 304	AISI 304

Klinger Sweden AB
Kontovägen 3
SE-17562 Järfälla ï Sverige
Tel. +46 (0)10 1998700
Fax. +46 (0)8 7392130
www.klinger.se