Nivåställ Reflex och Transparent

Reflex and Transparent Level Gauge

UWR / UWT
USR / UST

PN100 ANSI 600

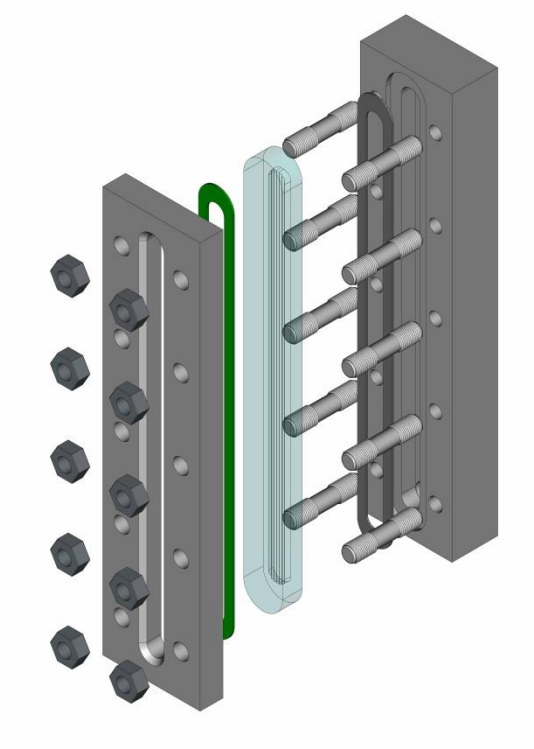

Klinger UWR-UWT/USR-UST: Transparent och reflex nivåställ för processapplikationer, för direktmontage genom svetsning på tank.

Klinger UWR-UWT/USR-UST: reflex and transparent level gauges for process applications, ready to be connected to vessel by weldings

Radial (UWR-UWT)

Mot förfrågna så kan Nivåställ UWR-UWT bearbetas så att radien matchar tankens radie.

Radius (UWR-UWT)

On request for level gauges UWR-UWT can be carried out a radius machining on level gauge body to suit it to vessel radius.

UWR-A/UWT-A

Finns i utförande upp till tryck PN50/ansi 300
Å UWR-A
Å UWT-A
Dimesion hus 70x30mm
Glas typ «A»

UWR-A/UWT-A

Available executions for pressure up to PN50/ansi 300
Å UWR-A
Å UWT-A
With body dimensions 70x30 mm and glass type «A»

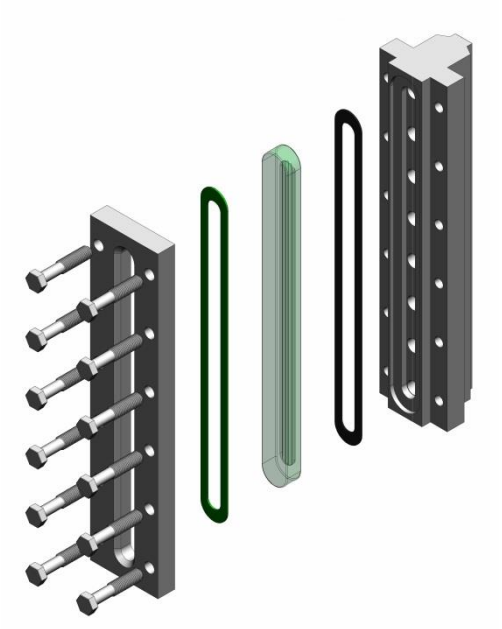

Tryck och temperatur / working conditions

	P max	T max
Process/process	PN 100/ANSI 600	400°C

Klinger materialkoder

FS/H: Mediaberörda delar i kolstål

M/H: Mediaberörda delar i AISI 316

M: Alla delar i AISI 316

(*) Andra material mot förfrågan

Klinger material-codes

FS/H: components in carbon steel
M/H: components in contact with media in AISI 316
M: all components in AISI 316

(*) Other materials on request

Tillbehör / Accessories

Frostskydd	Non-frosting block
Graderad skala	Graduated scale
Skydd för glaset	Glass protection

Enligt PED 2014/68/UE om tillämpligt
Compliance to PED 2014/68/UE when applicable

Enligt ATEX 2014/34/UE mot förfrågan
Compliance to ATEX 2014/34/UE upon request

Design och dimensioner kan ändras utan förhandsinformation

Design and dimensions could be subject to modification without notice

Nivåställ Reflex och Transparent

Reflex and Transparent Level Gauge

UWR / UWT
USR / UST

PN100 ANSI 600

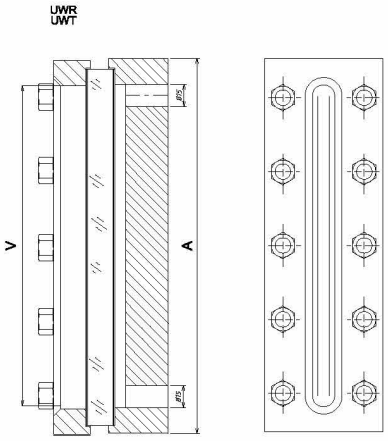

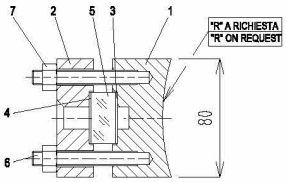

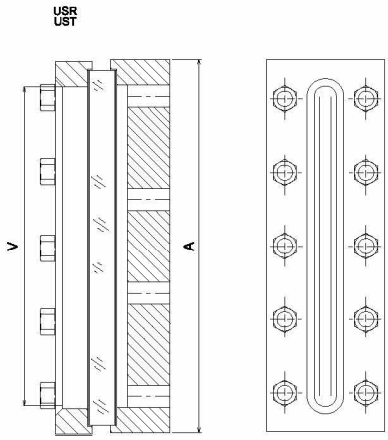

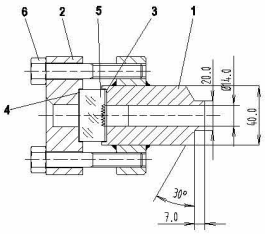

Storlek	*Hus*	*Visnings-längd*	*Ca vikt*
Size	*Body length*	*Sight length*	*Approx weight*
	A	V	Kg
I	128	93	7
II	153	118	8
III	178	143	8,5
IV	203	168	9,5
V	233	198	10,5
VI	263	228	11
VII	293	258	11,5
VIII	333	298	12,5
IX	353	318	13

	Delar - Parts	Material - Materials*		
		FS/H	M/H	M
1	Hus/Level gauge body	ASTM A 105	AISI 316	AISI 316
2	FrontCover	ASTM A 105	ASTM A 105	AISI 316
3	Tätning/sealing gasket	GRAPHITE PSM	GRAPHITE PSM	GRAPHITE PSM
4	Packning/cushion joint	KLINGERSIL	KLINGERSIL	KLINGERSIL
5	glas "B"/glass "B"	BOROSILICATE	BOROSILICATE	BOROSILICATE
6	bultar/bolts	B 7	B 7	B 8
7	Muttrar/nuts	2 H	2 H	8 M

Klinger Sweden AB
Kontovägen 3
SE-17562 Järfälla ï Sverige
Tel. +46 (0)10 1998700
Fax. +46 (0)8 7392130
www.klinger.se